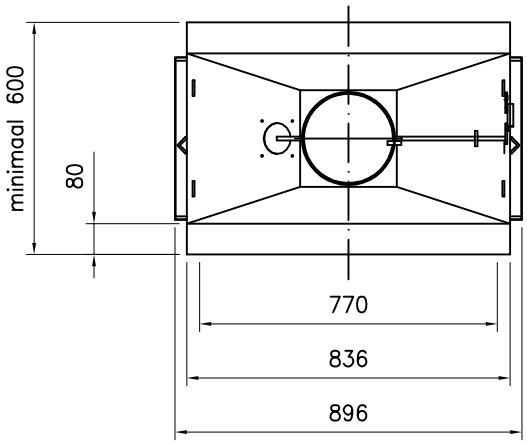

DETAIL A

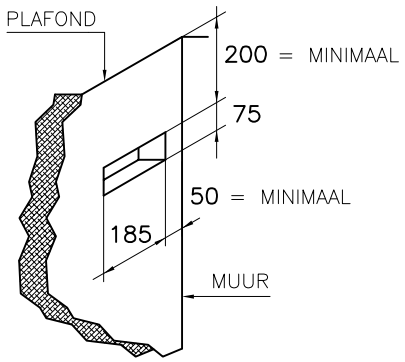

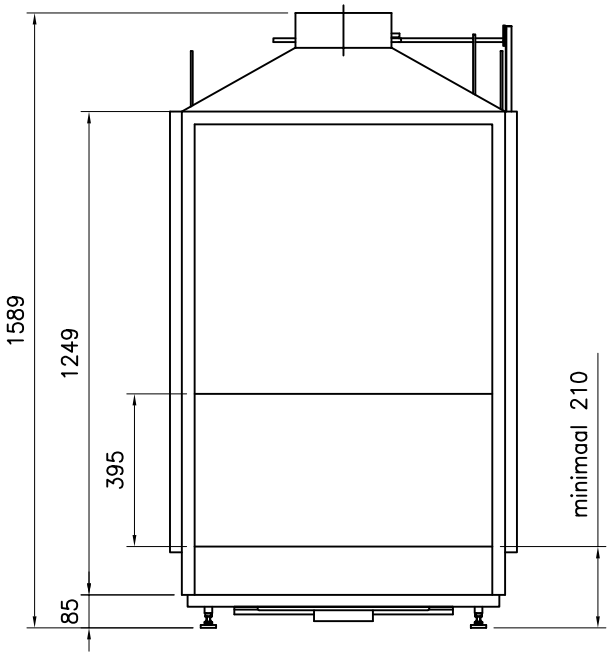

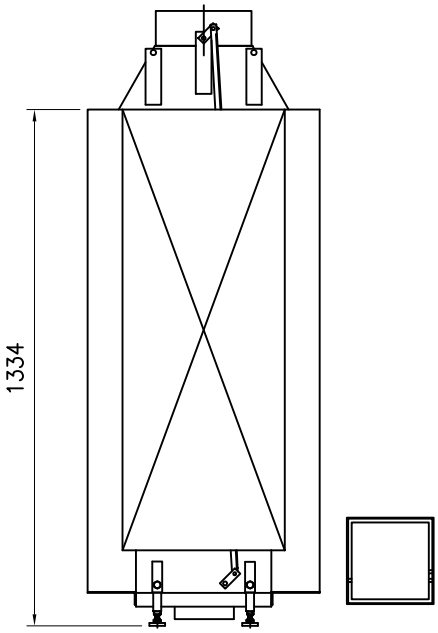

OPMERKING:

- ALS HAARD INGEBOUWD WORDT MOETEN ER RECUPERATIE ROOSTERS GEPLAATST WORDEN. DIT GELDT VOOR GASVUUR EN HOUTVUUR.
- VOOR GASVUUR KAN DAN DE GASKRAAN ACHTER HET ONDERSTE ROOSTER GEPLAATST WORDEN.
- INBOUWMAAT ROOSTER : BOVEN 180x70mm , ZIE DETAIL A
  ONDER 180x150mm , ZIE DETAIL B
- UITWENDIGE MAAT ROOSTER : ONDER 203x167mm , BOVEN 203x90mm
- INBOUWMAAT BEDIENINGSLUIK : ONDER 225x225mm , ZIE DETAIL C
- ROOSTER/LUIK WORDT STANDAARD IN KLEUR RAL 9010 GESPOTEN

DETAIL C

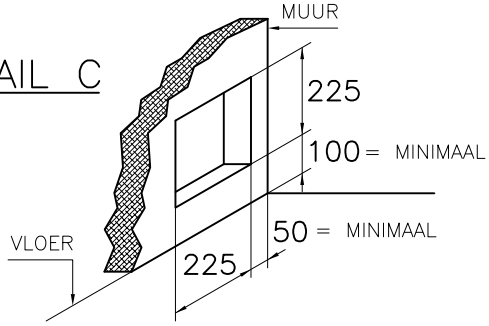

NAAM :
ADRES :
PLAATS :

REF :
ORDERNR :
DATUM :

boley® BV
MARCONIWEG 1
VEGHEL
TEL: 0413-340545
URL: WWW.BOLEY.NL

TYPENR : 0841T

datum	:	01-09-2004
wijz. dd	:	15-04-09

VERSIE C